REPOMA®

На рынке известная также под именем AlphaGuard PUMA

Уникальная технология PUMA для жидкой гидроизоляции кровли

BBA APPROVAL INSPECTION TESTING CERTIFICATION
CERTIFICATE 18/5552

RPM BELGIUM VANDEX

REPOMA®

Уникальная технология PUMA для жидкой гидроизоляции кровли

ВЫСОКОЕ КАЧЕСТВО, БЫСТРАЯ ПОЛИМЕРИЗАЦИЯ, ЭКОНОМИЧНОЕ НАНЕСЕНИЕ ПРИ ТЕМПЕРАТУРЕ ОТ 0 °C ДО +30 °C

- Может наноситься с сохранением эксплуатационных характеристик от 0 °C до +30 °C
- Увеличивает строительный сезон
- Легко наносить вручную или механически в один слой или 2 слоя по мокрому с влажной тканью, на большинство поверхностей кровли с цветным слоем
- через 1 час покрытие пригодно для эксплуатации; Все слои наносятся за 1 день.

ДО

ПОСЛЕ

ПРЕИМУЩЕСТВА

Уникальная технология PUMA

Сочетает свойства ПУ: эластичность и устойчивость к трещинам, и ключевые преимущества смол ММА (метил метакрилаты)

Обновление и ремонт гидроизоляции кровли

Гидроизоляция практически любой поверхности крыши без удаления старой обшивки.

Усиленная прочная эластомерная система

Мембрана и ткань Repoma ® предлагают эластомерную систему с высокой трещиностойкостью даже при температуре -30 °C или при очень высоких температурах.

Защита деталей на новой кровле

Repoma® Тиксотропная мембрана позволяет легко формировать разные детали

Очень быстрая полимеризация

Сохнет за 30 минут при температуре 15 °C, через 1 час возможна эксплуатация кровли. Все слои наносятся за 1 день. Устойчивость к дождю высокая.

Не требуется грунтовка

Экономит время и образует химическую связь между слоями. Бесшовный материал, наноситя холодным способом.

BBA Agrément Certificate

Сертификат соответствия BBA признается строительным надзором, правительственными ведомствами, архитекторами, местными властями, заказчиками и промышленными страховщиками, такими как Национальный совет по строительству домов (NHBC). Сертификация определяет соответствие требованиям стандартов NHBC, а также строительным нормам и правилам Великобритании (по Проектированию и руководству).

УНИКАЛЬНАЯ ТЕХНОЛОГИЯ PUMA

Термоустойчивость
самая высокая устойчивость при температурах от -30 °C до +90 °C и к нагреву через 200 дней, 80 °C

Паропроницаемость
очень высокая паропроницаемость (EN 495-4)

Вдавливание
хорошая устойчивость к динамическому или статическому вдавливанию

Огнестойкость
Внешнее воздействие огня (EN 13501-5): B_{roof} (t4), B_{roof} (t1)

УФ стойкость
выдерживает сопротивление УФ-излучению 1000 МДЖ/м2 в присутствии влаги

Водостойкий
полная водонепроницаемость (TR-003)

Устойчивость к микроорганизмам
устойчивый к прорастанию корней растений

CE
Логотип CE есть на всех продуктамх Repoma® , протестирован в соответствии с ETAG 005 (Системы жидкой гидроизоляции кровли).

REPOMA® - СИСТЕМНОЕ РЕШЕНИЕ

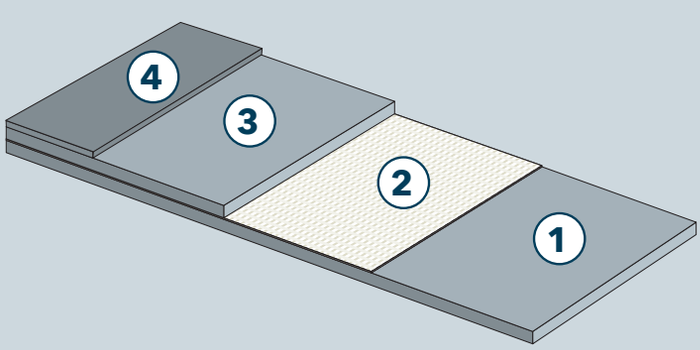

СЛОИ:

1. Repoma® мембрана
2. Vulkem® ткань
3. Repoma® мембрана Repoma®
4. цветное покрытие

ОБЛАСТЬ ПРИМЕНЕНИЯ

- Испытания Repoma ® проводились в институте MPA B Дортмунде в Германии на соответствие ETAG 005 (Системы жидкой гидроизоляции кровли). Repoma® получила самые высокие быллы для всех 3 типов климата (очень низкие температуры/ низкие температуры/ высокие температуры), демонстрируя уникальную возможность работать с превосходным качеством от самых холодных частей Северного полушария до самого жаркого южного полушария.
- Самые высокие возможные баллы были получены при самом высоком УФ-излучении при влажности (1000 МДЖ/м2), длительном испытании на тепловое старение (200 дней при 80 °C) и стойкости к температурам от -30 °C до +90 °C.

REPOMA® – ТЕСТИРОВАНИЕ УСТОЙЧИВОСТИ

ТЕСТИРОВАНИЕ	САМЫЕ ВЫСОКИЕ РЕЗУЛЬТАТЫ
Устойчивость к механическим повреждениям (перфорация)	P1 до P4 (несжимаемая основа, например, бетон/сталь и сжимаемая подложка, например, изоляционные плиты)
Срок службы	W3 (25 лет)
Климатические зоны	M и S (Умеренный и суровый)
Самая низкая температура поврехности	TL4 (- 30°C)
Самая высокая температура поверхности	TH4 (+ 90°C)
Угол наклона кровли	S1 до S4 (все виды углов)
Применимые категории в соответствии BRW 3	I/A 3, S/W 2
Корнестойкость DIN 4062/7	P4

ФИЗИЧЕСКИЕ СВОЙСТВА	БЕЗ СТАРЕНИЯ	ЧЕРЕЗ 200 ДНЕЙ 80 °C	ПОСЛЕ 1000 MJ/M²
E-модульность ISO 527	23,7 MPa	26,3 MPa	33,7 MPa
Разрывная прочность	10,72 MPa	11,04 MPa	8,07 MPa
Растяжение %	283	263	225

RPM Belgium N. V. , Hermeta GmbH, Alteco Technik GmbH и Vandex являются дочерними компаниями RPM Inc., США, публичной американской компании. RPM Belgium Vandex-это группа ведущих производителей и поставщиков промышленных напольных систем, гидроизоляционных изделий, покрытий, герметиков и мембран.
RPM Belgium Vandex гарантирует, что все данные в этом документе были точными на момент печати. RPM Belgium Vandex оставляет за собой право изменять информацию, содержащуюся в настоящем документе, в любое время без предварительного уведомления. Цвета и изображения в этой публикации производятся в рамках ограничений печатного процесса и не должны использоваться в соответствующих целях.

WWW.RPMBELGIUMVANDEX.COM - WWW.VANDEX.COM

Авторизованный исполнитель - маляр

RPM BELGIUM N.V.
H. Dunantstraat 11B • B-8700 Tielt • T: +32 (0) 51 40 38 01

ALTECO TECHNIK GMBH
Raiffeisenstraβe 16 • D-27239 Twistringen • T: +49 (0) 42 43 92 95 0

VANDEX AG / INTERNATIONAL LTD
Rötistrasse 6 • CH-4500 Solothurn • T: +41 (0) 32 626 36 36 / 46

VANDEX ISOLIERMITTEL GMBH
Industriestraβe 19-23 • D-21493 Schwarzenbek • T: +49 (0) 41 51 89 15 0

REF: BR03REP01EN190406